EUROCOLOR

Okno. Serce domu

EURO GWARANCJA

SPIS TREŚCI

WPROWADZENIE

I. WARUNKI GWARANCYJNE 4
1. Definicje 4
2. Zasady udzielania gwarancji 5
3. Okres gwarancji 6
4. Własności podlegające gwarancji 9
5. Wyłączenia z gwarancji 10
6. Wymogi związane ze sprzedażą produktu 13
7. Procedura reklamacyjna 15

II. INSTRUKCJA MONTAŻU PRODUKTÓW EUROCOLOR 20
1. Podstawowe wskazówki 21
2. Rodzaje montażu 22
3. Etapy montażu 25

III. INSTRUKCJA OBSŁUGI, REGULACJI I KONSERWACJI PRODUKTÓW EUROCOLOR 34
1. Obsługa i porady użytkowania 34
2. Regulacja 40
3. Konserwacja i pielęgnacja 41
4. Zanim wezwiesz serwis 44

IV. ZAŁĄCZNIKI 48
1. Karta gwarancyjna 48
2. Historia czynności serwisowych 49

WPROWADZENIE

Szanowni Państwo!

Serdecznie dziękujemy za wybranie naszego produktu. Mamy nadzieje, że będzie on Państwu służył, zapewniając komfort użytkowania i obsługi na długie lata. Misją firmy EUROCOLOR sp. z o.o. jest dostarczanie produktów wysokiej jakości, spełniających oczekiwania wymagających Klientów. To dlatego jakość nie jest dla nas pustym sloganem, ale wartością, która przybiera realne kształty. Naszą receptę na dobry produkt opieramy na wiedzy oraz zaangażowaniu pracowników, zaawansowanej technologii, a także najlepszych materiałach. Chcemy mieć pewność, że to, co trafia do naszych Klientów, spełnia najbardziej rygorystyczne normy, dlatego produkty ze znakiem EUROCOLOR poddawane są szczegółowym badaniom, prowadzonym przez niezależne instytucje.

Jesteśmy otwarci na nowoczesne technologie i chętnie korzystamy ze zdobyczy nauki. W ramach Systemu Zarządzania Jakością ciągle doskonalimy procesy produkcyjne. Produkty naszej firmy od lat wytwarzane są z surowców wysokiej jakości. Produkujemy je w oparciu o systemy profilowe opracowane przez renomowanych europejskich dostawców. Dbałość o każdy szczegół oraz nieustanne poszukiwania najlepszych rozwiązań sprawiaj, ze EUROCOLOR jest marką, którą warto polecić. To, czy Klient będzie zadowolony z zakupu, w dużej mierze zależy od właściwego doboru konstrukcji okna, drzwi, rolet, bramy (przed podjęciem decyzji należy wziąć pod uwagę uwarunkowania środowiskowe i funkcjonalność) oraz od poprawności montażu. Dobrze o tym wiemy, dlatego za pośrednictwem naszych Partnerów Handlowych proponujemy Klientom profesjonalną obsługę oraz fachowy montaż (zapytaj w Salonach Firmowych o usługę MONTAŻU FABRYCZNEGO).

Z poważaniem,
Zespół EUROCOLOR

1. WARUNKI GWARANCYJNE

Podstawowe definicje obowiązujące w Książce Gwarancyjnej:

1.1. KLIENT
osoba fizyczna kupująca produkt firmy EUROCOLOR na własne potrzeby w celach niezwiązanych bezpośrednio z jej działalnością gospodarczą lub zawodową, niezależnie od tego, czy zakup nastąpił bezpośrednio w firmie EUROCOLOR, czy przez jej Partnera Handlowego.

1.2. GWARANT
firma EUROCOLOR sp. z o.o. z siedziba przy ul. Toszeckej 47, 44-120 Pyskowice, zwana dalej EUROCOLOR.

1.3. PARTNER HANDLOWY
sprzedawca Gwaranta posiadający ważną, podpisana umowę handlowa. Partner Handlowy bezpośrednio reprezentuje Gwaranta w kwestiach reklamacyjnych w stosunku do Klientów, którym sprzedał jego produkty, zwany dalej Partnerem.

1.4. PRODUKT
okna, drzwi, fasady, rolety, bramy (wykonane z: PVC, RAU-FIPRO®, ALUMINIUM) i inne akcesoria produkowane i dystrybuowane przez firmę EUROCOLOR.

1.5. DATA SPRZEDAŻY
data wystawienia przez gwaranta faktury dla Klienta (sprzedaż bezpośrednia) lub data wystawienia faktury przez Partnera dla Klienta końcowego.

1.6. OKRES GWARANCJI
okres gwarancji na produkt to czas określony w niniejszym dokumencie w **Tabeli nr 1: Okresy gwarancyjne na produkty EUROCOLOR**, liczony jest od daty przekazania produktu Klientowi lub Partnerowi, lecz nie później niż 6 miesięcy od dnia zakończenia produkcji.

1.7. WADA
usterka produktu uniemożliwiająca jego prawidłowe (czyli zgodne z przeznaczeniem produktu) użytkowanie.

1.8. ZGŁOSZENIE REKLAMACYJNE
pisemne (wypełnione za pośrednictwem punktu sprzedaży zgłoszenie wyłącznie wady produkcyjnej produktu) (nie dotyczy wad montażowych), uniemożliwiającej użytkowanie zgodne z jego przeznaczeniem.

1.9. NAPRAWA
doprowadzenie przez Gwaranta lub Partnera produktu do stanu funkcjonalnej użyteczności. O sposobie naprawy decyduje Gwarant.

1.10. NORMY ZAKŁADOWE
Ogólne Warunki Techniczne (OWT) stanowiące załącznik do umowy i dostępne na stronie internetowej Gwaranta - eurocolor.com.pl.

2. ZASADY UDZIELANIA GWARANCJI

2.1. EUROCOLOR udziela Klientowi gwarancji na swoje produkty zgodnie z czasem trwania przedstawionym w punkcie (3) i deklaruje, iż spełniają one normy europejskie, dotyczące tego rodzaju produktu z wykorzystaniem aktualnych technologii oraz (przy zachowaniu parametrów montażu i konserwacji) zachowują funkcjonalność i estetykę przez cały okres gwarancji. Ponadto okres gwarancji na części użyte do naprawy lub wymiany wynosi 1 rok (czas liczony jest od dnia naprawy), jednak nie może on upłynąć wcześniej niż okres gwarancji określony dla produktu, którego te części dotyczą.

2.2. W przypadku produktów zakupionych bezpośrednio w siedzibie EUROCOLOR wraz z usługa montażu przez autoryzowana ekipę, obowiązuje gwarancja na usługę montażu trwającą 1 rok (czas liczony jest od momentu wykonania tej usługi).

UWAGA!

W przypadku montażu prowadzonego przez ekipę własną Klienta lub Partnera, należy wcześniej ustalić z wykonawcą długość gwarancji na taka usługę.

2.3. Na MONTAŻ FABRYCZNY mogą obowiązywać odrębne warunki gwarancyjne - określone przy zamówieniu. MONTAŻ FABRYCZNY to kompleksowa usługa montażu świadczona przez Salony Firmowe EUROCOLOR (aktualna lista dostępna w serwisie internetowym: eurcocolor.com.pl), zapewniająca Klientom poczucie bezpieczeństwa i satysfakcję z dokonanego wyboru stolarki okiennej.

2.4. Gwarancja obowiązuje na terenie Rzeczypospolitej Polskiej lub kraju, w którym siedzibę posiada Partner (zgodnie z podpisana umowa Partner świadczy serwis na warunkach uzgodnionych z EUROCOLOR). W przypadku odsprzedaży produktów stronie trzeciej lub wprowadzenia ich na rynek innego kraju warunki określone w niniejszym dokumencie nie obowiązują.

2.5. Wartość finansowa do jakiej EUROCOLOR odpowiada z tytułu udzielonej gwarancji równa jest cenie towarów wynikającej z dokumentu sprzedaży wystawionego przez EUROCOLOR (podstawą wyliczeń jest faktura wystawiona przez EUROCOLOR na produkty objęte gwarancją).

2.6. Gwarancja nie wyłącza, nie ogranicza i nie zawiesza uprawnień Klienta, wynikających z niezgodności towaru z umową (zamówieniem) oraz Rękojmi. Gwarancja nie obejmuje produktów niekompletnych.

3. OKRES GWARANCJI

EUROCOLOR udziela gwarancji na swoje produkty i towary zgodnie z **Tabelą nr 1: Okresy gwarancyjne na produkty EUROCOLOR.**

Tabela nr 1: Okresy gwarancyjne na produkty EUROCOLOR

GWARANCJA PRODUKTÓW EUROCOLOR PRZEZNACZONYCH DO MONTAŻU NA TERENIE RZECZPOSPOLITEJ POLSKIEJ

OKNA / DRZWI PSK / DRZWI HS (kształty podstawowe) z PVC i RAU-FIPRO®

Gwarancja		Użytek indywidualny:	Użytek komercyjny:	W tym:
1	**SYSTEM HYBRID X i SYSTEMY PVC 80 mm** MONTAŻ FABRYCZNY*	**7 lat** (dowolny kolor)	**2 lata** (dowolny kolor)	Szyby z ramką Super Spacer® i GP - **5 lat** Szyby pozostałe (inni dostawcy, szprosy, itp.) - **2 lata** Okucia PSK - **2 lata** Akcesoria (klamki, nawiewniki, samozamykacze, parapety, itp.) - **1 rok**
	SYSTEM HYBRID X INNY MONTAŻ	**6 lat** (dowolny kolor)	**2 lata** (dowolny kolor)	
	SYSTEMY PVC 80 mm INNY MONTAŻ	**5 lat** (dowolny kolor)	**2 lata** (dowolny kolor)	
	SYSTEM IMPACT 80	**5 lat** (dowolny kolor)	**2 lata** (dowolny kolor)	
2	**SYSTEMY PVC 70 mm**	**5 lat** (dowolny kolor)	**2 lata** (dowolny kolor)	Szyby z ramką Super Spacer® i GP - **5 lat** Szyby pozostałe (inni dostawcy, szprosy, itp.) - **2 lata** Okucia PSK - **2 lata** Akcesoria (klamki, nawiewniki, samozamykacze, parapety, itp.) - **1 rok**

OKNA / DRZWI PSK / DRZWI HS (kształty podstawowe) z ALUMINIUM

Gwarancja		Użytek indywidualny:	Użytek komercyjny:	W tym:
1	**ALUMORE 78 / ALUMORE 160 HS** MONTAŻ FABRYCZNY*	**7 lat** (dowolny kolor)	**2 lata** (dowolny kolor)	Szyby z ramką Super Spacer® i GP - **5 lat** Szyby pozostałe (inni dostawcy, szprosy, itp.) - **2 lata** Okucia PSK - **2 lata** Akcesoria (klamki, nawiewniki, samozamykacze, parapety, itp.) - **1 rok**
2	**ALUMORE 78 / ALUMORE 160 HS** INNY MONTAŻ **ALUMORE POZOSTAŁE**	**5 lat** (dowolny kolor)	**2 lata** (dowolny kolor)	Szyby z ramką Super Spacer® i GP - **5 lat** Szyby pozostałe (inni dostawcy, szprosy, itp.) - **2 lata** Okucia PSK - **2 lata** Akcesoria (klamki, nawiewniki, samozamykacze, parapety, itp.) - **1 rok**

FIGURY (trójkąty, trapezy, koła, itp.) z PVC, RAU-FIPRO®, ALUMINIUM

Gwarancja		Użytek indywidualny:	Użytek komercyjny:	W tym:
1	**FIGURY**	**3 lata** (dowolny kolor)	**2 lata** (dowolny kolor)	Szyby z ramką Super Spacer® i GP - **3 lata** Szyby pozostałe (inni dostawcy, szprosy, itp.) - **2 lata** Akcesoria (klamki, nawiewniki, samozamykacze, parapety, itp.) - **1 rok**

* usługa montażu oferowana przez Salony Firmowe EUROCOLOR

DRZWI ZEWNĘTRZNE z PVC, RAU-FIPRO®, ALUMINIUM

Gwarancja		Użytek indywidualny:	Użytek komercyjny:	W tym:
1	**SYSTEM HYBRID X** **SYSTEMY PVC 80 mm** **SYSTEMY PVC 70 mm** **ALUMORE**	**3 lata***	**2 lata***	Szyby z ramką Super Spacer® i GP - **3 lata** Szyby pozostałe (inni dostawcy, szprosy, itp.) - **2 lata** Akcesoria (klamki, nawiewniki, samozamykacze, parapety, itp.) - **1 rok**

* UWAGA ! Okres gwarancji dotyczy tylko drzwi wyposażonych w zasuwnice AUTO, inne zamki i zasuwnice mechaniczne - gwarancja 1 rok (niezależnie od zastosowania).

DRZWI BOCZNE, TARASOWE I WEWNĘTRZNE z PVC, RAU-FIPRO®, ALUMINIUM

Gwarancja		Użytek indywidualny:	Użytek komercyjny:	W tym:
1	**SYSTEM HYBRID X** **SYSTEMY PVC 80 mm** **SYSTEMY PVC 70 mm** **ALUMORE**	**2 lata**	**1 rok**	Akcesoria (klamki, nawiewniki, samozamykacze, parapety, itp.) - **1 rok**

ROLETY (nakładane, nadprożowe i renowacyjne)

Gwarancja		Użytek indywidualny:	Użytek komercyjny:	W tym:
1	**WSZYSTKIE**	**3 lata**	**2 lata**	Silniki i akcesoria (zwijacz, korba, itp.) - **1 rok**

BRAMY GARAŻOWE, SEGMENTOWE SELECT

Gwarancja**		Użytek indywidualny:	Użytek komercyjny:
1	**WSZYSTKIE**	**2 lata**	**1 rok**

**UWAGA! Naprawa realizowana przez dostarczenie elementu do montażysty. Zaleca się konserwację i regulację bramy raz do roku - przez montażystę.

POZOSTAŁE (niewymienione powyżej)

Gwarancja ogólna:		
1	**WSZYSTKIE**	**1 rok** (na warunkach dostawcy)

4. WŁASNOŚCI PODLEGAJĄCE GWARANCJI

4.1. TRWAŁOŚĆ KONSTRUKCJI
spójność konstrukcji okna, drzwi lub rolet (po zamknięciu: zgrzewy i elementy łączące bez widocznych zmian w położeniu).

4.2. TRWAŁOŚĆ BARWY
jednolita barwa powierzchni widocznych po zamknięciu okna, drzwi, rolety lub bramy (ocena w świetle dziennym z 1 m, powierzchnie lakierowane proszkowo (aluminium i rolety) oraz bramy garażowe z 3 m).

4.3. SZCZELNOŚĆ USZCZELEK
uszczelki elastyczne i trwale połączone z profilami.

UWAGA! *Ocena szczelności zawsze po regulacji okna.*

4.4. FUNKCJONOWANIE OKUĆ
zachowane podstawowe funkcje okna, drzwi, bramy.

UWAGA! *Konieczność regulacji okucia nie jest wada.*

4.5. PRZEZROCZYSTOŚĆ SZYB
przezroczystość (ocena wizualna z 3 m, brak skaz na szybie, widocznych okiem nieuzbrojonym).

4.6. SZCZELNOŚĆ PAKIETÓW SZYBOWYCH
brak roszenia wewnątrz pakietów szybowych.

4.7. AKCESORIA
wygląd i funkcje zgodne z przeznaczeniem.

UWAGA! *Inne własności nie podlegają gwarancji.*

UWAGA!

EUROCOLOR zastrzega sobie prawo do odrzucenia reklamacji na szczelność i/lub funkcjonowanie drzwi zewnętrznych i bram garażowych zamontowanych na elewacji południowej dla których nie zostało wykonane zabezpieczenie przed bezpośrednim działaniem promieni słonecznych (daszek lub podcień).

5. WYŁĄCZENIA Z GWARANCJI

5.1. GWARANCJA NIE OBEJMUJE:

A. Czynności konserwacyjnych oraz regulacyjnych, jak również napraw jakichkolwiek szkód wynikających z powstałej wady.

B. Przypadków, gdy niezdatność produktu do normalnego użytkowania jest efektem nieprawidłowego montażu, niezgodnego z instrukcją (Rozdział II) i zasadami sztuki budowlanej lub jest skutkiem montażu produktów w niestabilnych, nieprzygotowanych konstrukcjach.

C. Wad spowodowanych zbyt długim okresem pozostawienia folii ochronnej po montażu produktu.

D. Wad powstałych w wyniku zamontowania produktów firm trzecich (roleta, itp.) niekompatybilnych z produktami EUROCOLOR.

E. Wad produktów zamontowanych w sposób uniemożliwiający ich prawidłową konserwację i serwisowanie oraz przypadków kiedy Klient uniemożliwia pełny dostęp do produktu.

F. Przypadków, w których wcześniejsza naprawa lub wymiana elementów produktu dokonane zostały przez osoby nieupoważnione (dotyczy to również samodzielnego montażu połączonego z ingerencją w elementy okna – np. roletki).

G. Uszkodzeń spowodowanych niewłaściwą eksploatacją (w szczególności działaniami prowadzącymi do niedrożności otworów odwadniających), uszkodzeń wynikających z niewłaściwej konserwacji lub jej braku (w tym mycia okien nieodpowiednimi środkami) oraz uszkodzeń spowodowanych kontaktem produktów z przedmiotami gorącymi (np. żelazkiem, grzałka itp.).

H. Zdarzeń losowych (takich jak: pożar, powódź, sztorm, huragan itp.) i wad spowodowanych ruchami budynku lub jego lokalizacja.

I. Wad jawnych, materiałowych zgłoszonych po upływie 3 miesięcy od daty sprzedaży.

J. Uszkodzeń mechanicznych (takich jak: rysy, uszkodzenia profili i szyb) niezgłoszonych przy dostawie.

K. Skutków niewłaściwego transportu, zorganizowanego przez Klienta.

UWAGA!

Produkty muszą być przewożone w pozycji pionowej. Powinny one stać na płaskiej powierzchni. Należy również zabezpieczyć je pasami w taki sposób, aby uniemożliwić ich przesuwanie się, zapobiec trwałemu odkształceniu ramiaka oraz aby nie dopuścić do uszkodzenia elementów okuć. Podczas transportu należy zabezpieczyć je przed wpływem niekorzystnych warunków atmosferycznych (np. gradu), błota oraz innych zdarzeń losowych.

5.2. GWARANCJI NIE PODLEGAJĄ:

A. Elementy ulęgające normalnemu zużyciu.

B. Wady profili, szyb i wypełnień dopuszczalne normami EN 12608 i EN 1279.

C. Zjawiska i cechy fizyczne szyb takie jak np.: zjawiska interferencji, efekt podwójnej szyby, kondensacja na powierzchniach zewnętrznych (powstanie rosy), zwilżanie szkła izolacyjnego przez wilgoć.

D. Samoistne pęknięcia szyb spowodowane naprężeniami wewnętrznymi i zewnętrznymi.

E. Wady nieistotne produktu, które pozostają niewidoczne po zamknięciu oraz wady nie mające wpływu na jego wartość użytkową (np. zarysowania, wgniecenia zewnętrznych stron ościeżnicy itp.).

F. Braki ilościowe niezgłoszone przy odbiorze produktów.

G. Właściwości użytkowe inne lub wyższe niż określone w Deklaracji Właściwości Użytkowych dostępne na: eurocolor.com.pl/ce jeżeli nie były zgłoszone przy zamówieniu.

UWAGA!

Gwarant nie odpowiada za: - prawidłowość i zgodność informacji podanych przez Klienta lub Partnera (np. obmiar, strefa zabudowy itp.) - niezgodność produktu i dokumentacji w zamówieniu / umowie z wymaganiami określonymi przez Klienta lub Partnera, a dotyczących specjalnych właściwości lub dopuszczeń nieokreślonych przy zamówieniu.

6. WYMOGI ZWIĄZANE ZE SPRZEDAŻĄ PRODUKTU

6.1. PARTNER / GWARANT

A. Partner jest zobowiązany do dostarczenia Klientowi podpisanej i wypełnionej Karty Gwarancyjnej wraz z niniejszymi warunkami gwarancyjnymi na produkty, których gwarancja dotyczy wraz z instrukcją montażu, obsługi, regulacji i konserwacji produktów EUROCOLOR. W przypadku sprzedaży bezpośredniej obowiązek ten ciąży na Gwarancie.

B. Partner jest zobowiązany do poinformowania Klienta o produktach, które nie posiadają gwarancji (np. okna zakupione od EUROCOLOR jako wyrób niepełny – konstrukcja okienna lub drzwiowa bez szyb; konstrukcji o gabarytach wykonywanych na życzenie Partnera lub Klienta - status OK / NOK na wydruku ofertowym z programu Stolcad).

6.2. KLIENT

A. Odbiór produktów
Klient lub Partner zobowiązany jest do ilościowego i jakościowego odbioru nowo zakupionych produktów. Odbiór produktów dotyczy w szczególności:
- uszkodzeń mechanicznych szyb i profili w postaci rys, pęknięć itp.,
- niezgodności z zamówieniem: wymiarów, podziałów, kolorów, funkcji itp.,
- wad jawnych materiałowych.

Przy ocenie wizualnej uszkodzeń mechanicznych i wad materiałowych decydujące znaczenie mają normy elementów składowych:
- dla profili okiennych: norma EN 12608 (ocena wizualna z odległości 1 m przy świetle dziennym),
- dla szyb: norma EN 1279-1-6 (ocena wizualna z odległości 3 m przy świetle dziennym, dla profili i elementów lakierowanych proszkowo oraz bram garażowych norma Qualicoat 2012 (ocena wizualna z 3 m przy świetle dziennym).

Rozładunek powinien być prowadzony właściwymi środkami. Po stronie Klienta lub Partnera leży obowiązek zapewnienia odpowiedniego zaplecza (miejsce, środki techniczne i zasoby ludzkie). Dotyczy to zwłaszcza dużych gabarytów.

UWAGA!

Uszkodzenia mechaniczne należy zgłaszać przy odbiorze produktów. Niezgodności z zamówieniem związane z: wymiarami, kolorami i podziałami również należy w miarę możliwości zgłosić przy odbiorze. Ocena pozostałych wad jawnych powinna zostać dokonana możliwie szybko – najlepiej niezwłocznie po montażu. Wady jawne należy zgłaszać najpóźniej do 3 miesięcy po zakupie. Wady jawne zgłoszone w terminie późniejszym nie będą uznawane przez Gwaranta.

B. Montaż produktów
Montaż produktów powinien być przeprowadzony zgodnie z zasadami sztuki budowlanej. Przykładowy schemat montażu przedstawiono w Instrukcji Montażu stanowiącej rozdział II niniejszego dokumentu. EUROCOLOR zaleca montaż produktów przez przeszkolone grupy montażowe. Nieprawidłowy montaż może być przyczyną odrzucenia reklamacji.

C. Konserwacja produktów
Ogólne zasady konserwacji produktów przedstawia rozdział III niniejszego dokumentu.
Warunkiem utrzymania gwarancji na produkty EUROCOLOR jest regularna konserwacja i przegląd okien, drzwi lub rolet (minimum raz do roku). Może być ona prowadzona przez Klienta (zgodnie z zasadami serwisowymi) lub zlecana Partnerowi / Serwisowi EUROCOLOR (usługa odpłatna). EUROCOLOR zaleca korzystanie z usług wyspecjalizowanych firm.

UWAGA!

Brak lub nieprawidłowa konserwacja może być przyczyną odrzucenia reklamacji.

7. PROCEDURA REKLAMACYJNA

7.1. ZGŁOSZENIE REKLAMACJI:

A. Klient zgłasza reklamację u Partnera. Zgłoszenia reklamacyjnego dokonuje się w formie pisemnej (wzór formularza reklamacyjnego znajduje się w serwisie internetowym EUROCOLOR – eurocolor.com.pl).

B. W przypadku braku możliwości zgłoszenia reklamacji Partnerowi (np. likwidacja działalności, sprzedaż bezpośrednia EUROCOLOR itp.) dopuszczalne jest złożenie reklamacji droga e-mailową bezpośrednio do serwisu Gwaranta.

C. Zgłoszenie powinno zawierać:
- kopię faktury zakupu,
- kopię wypełnionej Karty gwarancyjnej (załącznik nr 1),
- pozostałe materiały (w celu przyspieszenia realizacji mile widziane są dodatkowe informacje, np. szczegółowy opis, zdjęcia, numer zlecenia produkcyjnego - z etykiety lub ramki międzyszybowej itp.).

D. Partner jest zobowiązany do:
- przyjęcia zgłoszenia,
- dokonania wstępnych oględzin reklamowanych produktów u Klienta. Oględziny te powinny być połączone z oceną przyczyn oraz eliminacji błędów montażowych, jeżeli są przyczyną reklamacji (dotyczy to również regulacji pomontażowej - jeżeli nie była przeprowadzona),
- właściwego reprezentowania Gwaranta przez cały okres realizacji reklamacji.

E. Partner ma prawo:
- odrzucić reklamację, jeżeli na etapie zgłoszenia lub oględzin okaże się, że produkt został zamontowany przez Klienta lub stronę trzecią niezgodnie ze sztuką budowlaną, zmodyfikowany przez osoby nieuprawnione lub z brakiem / niewłaściwym przeprowadzeniem konserwacji produktu.

F. Klient jest zobowiązany do:
- dostarczenia możliwie kompletnych informacji dotyczących reklamowanych produktów,
- potwierdzenia przeprowadzenia oględzin (podpis na protokole reklamacyjnym).

G. Klient ma prawo:
- żądać usunięcia wady wyrobu i doprowadzenia go do stanu pozwalającego na prawidłowe użytkowanie,
- zaproponować alternatywną, satysfakcjonującą go metodę rozwiązania reklamacji.

7.2. PRZEKAZANIE REKLAMACJI

A. Po wykonaniu oględzin wstępnych i określeniu przyczyny niezgodności produktu wynikającej z wad materiałowych i/lub produkcyjnych Partner przekazuje dokumentację reklamacyjną do serwisu Gwaranta (drogą e-mailową).

B. Partner jest zobowiązany do:
- poinformowania Klienta o przekazaniu sprawy Gwarantowi (łącznie z datą przekazania),
- przekazania kompletnych danych dotyczących reklamacji wraz z podsumowaniem dotychczasowych działań ze swojej strony.

C. Partner ma prawo:
- otrzymania informacji zwrotnej od Gwaranta dotyczącej przyjęcia bądź odrzucenia zgłoszenia reklamacyjnego.

D. Gwarant jest zobowiązany do:
- potwierdzenia przyjęcia / odrzucenia reklamacji, względnie przekazania informacji o konieczności uzupełnienia danych.

E. Gwarant ma prawo:
- nieprzyjęcia zgłoszenia reklamacyjnego (w przypadku braku dokumentów z oględzin lub niewystarczających informacji dotyczących niezgodności w reklamacji).

7.3. ROZPATRZENIE REKLAMACJI

A. EUROCOLOR zobowiązuje sie do rozpatrzenia reklamacji w ciągu 14 dni od daty jej zgłoszenia (rozumianego jako pierwszy dzień roboczy po potwierdzeniu przyjęcia kompletnego zgłoszenia od Partnera). Przez rozpatrzenie rozumie się odpowiedź dotyczącą przyjęcia, odrzucenia reklamacji lub konieczności dodatkowych oględzin przeprowadzonych przez Gwaranta, Systemodawcę lub stronę trzecia.

B. Gwarant jest zobowiązany do:
- bieżącej korespondencji na temat działań związanych z reklamacja z Partnerem i/lub Klientem.

C. Gwarant ma prawo do:
- wyboru metody określenia i wyjaśnienia przyczyn reklamacji.

7.4. DOKONANIE NAPRAWY

A. Na terenie Rzeczypospolitej Polskiej, dla reklamacji, w których wada produktu ma charakter produkcyjny lub materiałowy, na żądanie Klienta serwis Gwaranta dokonuje naprawy produktu w terminie 21 dni roboczych od przyjęcia kompletnego zgłoszenia reklamacyjnego. Dla Bram garażowych naprawa jest realizowana przez dosłanie elementu do siedziby montażysty.

B. W sytuacjach w których konieczne jest zamówienie nowych elementów konstrukcyjnych lub przeprowadzenia dodatkowych ekspertyz termin ten może ulec wydłużeniu.

C. Możliwe są alternatywne metody naprawy, takie jak:
- dostarczenie do Partnera nowego produktu (kompletnego lub części),
- upust cenowy (ustalany indywidualnie).

D. Poza granicami Rzeczypospolitej Polskiej, naprawa polega na wysłaniu części do Partnera na podstawie informacji przez niego przekazanych (wymiany wadliwych części – wysyłka standardowym transportem do siedziby Partnera określonej w umowie handlowej). Wymiana części oraz doprowadzenie produktu do stanu pozwalającego na normalne użytkowanie leży po stronie Partnera. Działania te Partner ustala indywidualnie z Klientem.

E. Gwarant jest zobowiązany do:
- poinformowania Partnera / Klienta o sposobie naprawy przewidzianym dla reklamacji,
- bieżącego przekazania informacji na temat statusu sprawy Klientowi / Partnerowi,
- na terenie Rzeczypospolitej Polskiej do naprawy wykonywanych przez serwis Gwaranta – określenia terminu naprawy i poinformowania o nim Klienta (drogą e-mailową w momencie ustalania harmonogramu realizacji zleceń oraz kontakt telefoniczny na dzień przed wizytą serwisową).
- poza terenem Rzeczypospolitej Polskiej:
  a. określenia Partnerowi procedury przekazania wymiany wadliwych elementów na nowe (dział serwisu Gwaranta),
  b. poinformowania Klienta o wykonaniu elementów do wymiany i ustalenia z Partnerem sposobu ich przekazania (dział transportu Gwaranta).

F. Gwarant ma prawo do:
- odstąpienia od naprawy okna w przypadku gdy dostęp do wyrobu i/lub jego kluczowych elementów jest utrudniony / niemożliwy.
- określenia sposobu naprawy przewidzianego dla reklamacji.

G. Klient na terenie Rzeczypospolitej Polskiej jest zobowiązany do:
- potwierdzenia możliwości dokonania naprawy w podanym przez Gwaranta terminie i maksymalnego ułatwienia dokonania naprawy.

H. Klient na terenie Rzeczypospolitej Polskiej ma prawo do:
- dwukrotnej zmiany / odwołania naprawy najpóźniej dzień przed jej planowanym terminem (kolejne przesunięcia mogą być podstawą do anulowania reklamacji),
- negocjacji sposobu naprawy w ramach alternatywnych rozwiązań.

I. Partner jest zobowiązany do:
- maksymalnego ułatwienia dokonania naprawy.

J. Partner ma prawo do:
- negocjacji sposobu naprawy w ramach alternatywnych rozwiązań.

7.5. ZAKOŃCZENIE REKLAMACJI

Podstawa do uznania reklamacji za zakończona jest podpis Klienta na zleceniu reklamacyjnym i/lub e-mail potwierdzający zakończenie procedury reklamacyjnej wysłany przez serwis Gwaranta.

7.6. ROZWIĄZYWANIE SPORÓW

W razie rozbieżności odnośnie:
- przydatności produktu do prawidłowego użytkowania, - zasadności i/lub rozpatrzenia reklamacji, - sposobu wykonania naprawy, - w innych kwestiach, EUROCOLOR i/lub Klient mogą powołać biegłych lub instytucje uprawnione do wydania wiążącej opinii.

EUROCOLOR nie wyraża zgody na udział w pozasądowym systemie rozwiązywania sporów w sprawach konsumenckich. Sądem właściwym miejscowo w przypadku wszelkich kwestii spornych wynikających z gwarancji, jest wyłącznie sąd właściwy dla siedziby EUROCOLOR sp. z o.o.

II. INSTRUKCJA MONTAŻU PRODUKTÓW EUROCOLOR

UWAGA!

Przed przystąpieniem do montażu okien prosimy o poświęcenie kilku chwil na zapoznanie się z niniejszym dokumentem.

Niniejsza instrukcja dotyczy większości produktów z bogatej oferty EUROCOLOR. W dokumencie przedstawione zostały jedynie ogólne zasady montażu dla typowych warunków montażowych oraz wskazówki dla Klientów posiadających większe umiejętności oraz doświadczenie w robotach budowlanych. Dokładne instrukcje i wytyczne wydane przez oficjalne instytucje (ITB, RAL, inne) dostępne są w sprzedaży w każdym kraju lub na stronach internetowych tych instytucji np. http://www.itb.pl/, http://www.ral-guetezeichen.de/.
Instrukcja montażu i regulacji bram jest dołączona do opakowania (główny karton).
Rekomendujemy powierzenie montażu wyspecjalizowanym grupom montażowym EUROCOLOR lub Partnera – ma to szczególne znaczenie w przypadku produktów okleinowanych, o dużych gabarytach i specyficznych rozwiązaniach (HS, drzwi zewnętrzne, konstrukcje łączone, drzwi ppoż. itp.). W przypadku fasad montaż autoryzowany jest obligatoryjny.

EUROCOLOR oferuje również usługę MONTAŻU FABRYCZNEGO. Jest to kompleksowa usługa montażu świadczona przez Salony Firmowe EUROCOLOR, zapewniająca Klientom poczucie bezpieczeństwa i satysfakcję z dokonanego wyboru stolarki okiennej. Szczegóły usługi dostępne w Salonach Firmowych (aktualna lista na eurcocolor.com.pl).

1. PODSTAWOWE WSKAZÓWKI

Tabela 2: Podstawowe wskazówki montażowe

PAMIĘTAJ O	UNIKAJ
◇ Pamiętaj o przestrzeganiu przepisów BHP. Okna potrafią ważyć wiele kilogramów, dlatego zadbaj o pomoc przynajmniej jednej osoby (dotyczy to etapów od rozładunku aż po kotwienie). Szczególną ostrożność zachowaj w trakcie prac prowadzonych od pierwszego piętra wzwyż (istnieje ryzyko wypadnięcia okna przed zakotwieniem).	◇ Jeśli nie jesteś pewien swoich umiejętności, zrezygnuj z samodzielnego montażu (stolarka ma Ci służyć przez lata).
◇ „Trzy razy domierz, raz przykręć" – nie spiesz się, im bardziej precyzyjny montaż, tym lepiej funkcjonujące okno.	◇ Jeśli nie posiadasz odpowiednich narzędzi (takich jak: poziomica, drabina itp.) oraz materiałów (kotwy, wkręty itp.), zrezygnuj z samodzielnego montażu. Użycie materiałów „zastępczych" i montaż „na oko" mogą spowodować niewłaściwe osadzenie i funkcjonowanie stolarki.
◇ Przed przystąpieniem do montażu zdemontuj skrzydła. Dzięki temu łatwiej ustawisz samą ościeżnicę a praca będzie bardziej komfortowa. Ponieważ wstawione okno posiada i ustala swoje położenie w murze, może być konieczna regulacja okuć (najlepiej przeprowadzić ją w ciągu 30 dni od zakończenia montażu).	◇ Dostosuj sposób montażu oraz rodzaj używanych materiałów do standardu wyposażenia stolarki. W przypadku szyb o Ug=0,5 lub/i Rw=51 nie wykorzystasz w pełni ich możliwości, jeśli zamontujesz okno na zwykłej piance i ze zbyt małą ilością kotew.

PAMIĘTAJ O	UNIKAJ
◇ „Mniej znaczy więcej". Oszczędnie dawkuj pianę montażową, aby mogła się odpowiednio rozszerzyć (gdy jest jej za dużo może odkształcić ościeżnicę). Nie przesadzaj też z warstwami folii paroszczelnej / paroprzepuszczalnej – dwie warstwy nie sprawdzą się lepiej niż jedna. ◇ Stolarkę okleinowaną przechowuj do momentu montażu w zamkniętym pomieszczeniu (pod wpływem ciepła może się ona rozszerzyć, co utrudni montaż i może być przyczyną późniejszych utrudnień). ◇ Pianę montażową przechowuj w ciepłym miejscu.	◇ Nie montuj stolarki „na siłę" przed wykonaniem wylewek wewnętrznych. W przypadku balkonów z progiem aluminiowym i drzwi podnośno-przesuwnych typu HS, kluczowe znaczenie ma wypoziomowanie dołu ościeżnicy. Jeśli nie jest ustalony poziom wylewki, nie należy ich montować „w powietrzu", gdyż może to spowodować problemy z prawidłowym funkcjonowaniem oraz szczelnością. W takim przypadku można zastosować poszerzenia systemowe. ◇ Nie łącz ze sobą różnych rodzajów montażu (np. dybli z kotwami itp.).

2. RODZAJE MONTAŻU

Poniższa tabela przedstawia podstawowe typy montażu (ich dobór jest zależny od konkretnego projektu i powinien być dokonany najlepiej PRZED wyborem okien, drzwi i rolet).

Tabela 3: Rodzaje montażu

	PÓŁMONTAŻ	MONTAŻ „CIEPŁY"	MONTAŻ W STREFIE OCIEPLENIA (NA KONSOLACH)
SKRÓCONY OPIS:	◇ Montaż z wykorzystaniem pianki poliuretanowej jako uszczelniacza	◇ Montaż tzw. 3-warstwowy: od strony pomieszczenia folia paroszczelna, między ościeżnicą a ścianą - taśma rozprężna (montaż „suchy") lub/i specjalna piana montażowa, od strony elewacji folia paro przepuszczalna	◇ Połączenie montażu ciepłego z osadzeniem „poza ścianą". Element zawieszony zostaje na specjalnych stalowych podporach, które umożliwiają wysunięcie go do płaszczyzny ocieplenia budynku
PRZEZNACZENIE:	◇ Wymiana okien w istniejących budynkach ◇ Ekonomiczne rozwiązania w nowych budynkach przy niewysokich wymaganiach izolacyjności ◇ Budynki gospodarcze	◇ Montaż w nowych budynkach, przy zwiększonych wymaganiach odnośnie izolacyjności termicznej lub/i akustycznej	◇ Montaż w nowych budynkach, przy zwiększonych wymaganiach odnośnie izolacyjności termicznej lub/i akustycznej ◇ Montaż w domach pasywnych
ZALECENIA:	◇ Przewidziany dla okien białych, o niedużych gabarytach, ewentualnie połączeń balkon-okno	◇ Wszystkie typy i kolory okien – gdy tego typu montaż jest przewidziany w projekcie budynku i koresponduje z pozostałymi rozwiązaniami (ocieplenie, konstrukcja ściany i podłóg itp.)	◇ Wszystkie typy i kolory okien – gdy tego typu montaż jest przewidziany w projekcie budynku i koresponduje z pozostałymi rozwiązaniami (ocieplenie, konstrukcja ściany i podłóg itp.)

	PÓŁMONTAŻ	MONTAŻ „CIEPŁY"	MONTAŻ W STREFIE OCIEPLENIA (NA KONSOLACH)
ZALETY:	◇ Niski koszt materiałów do montażu ◇ Mniejsze nakłady pracy (przygotowanie otworu pod stolarkę) ◇ Większa tolerancja na wady budynku (pion i poziom ścian)	◇ Energochłonność budynku (szczególnie przy odpowiednio doposażonym oknie) ◇ Ograniczenie roszenia na wewnętrznych i zewnętrznych powierzchniach szyb (nawet przy niesprzyjającej lokalizacji budynku i jego wyposażeniu) ◇ Optymalne rozwiązanie pod kątem kosztów i wymaganych umiejętności montażysty	◇ Najlepsze rozwiązanie dla budynków projektowanych „od zera" i rozwiązań nieograniczonych kosztami ◇ Rozwiązanie optymalne dla systemów z wkładkami termicznymi i szybami dwukomorowymi
WADY:	◇ Rozwiązanie przestarzałe, niegwarantujące optymalnych parametrów montażu dla nowoczesnych okien ◇ Wymaga szybkiego (maks. do 30 dni) zabezpieczenia tynkiem odkrytych szczelin po stronie zewnętrznej i wewnętrznej – w przeciwnym razie może dojść do degradacji piany pod wpływem promieni słonecznych	◇ Cena akcesoriów ◇ Skomplikowanie montażu ◇ Konieczność bardzo starannego przygotowania otworu montażowego (pion, poziom, otynkowanie itp.)	◇ Cena akcesoriów ◇ Skomplikowanie montażu ◇ Konieczność bardzo starannego przygotowania otworu montażowego (pion, poziom, otynkowanie itp.) ◇ Konieczność skorzystania w niektórych przypadkach z dodatkowego wyposażenia (rusztowanie)

UWAGA!

Ze względu na wysoki stopień skomplikowania (który sprawia, że wykonanie czynności montażowych jest poza zasięgiem niewykwalifikowanego personelu) instrukcja w tej książce nie obejmuje montażu „ciepłego" i montażu w strefie ocieplenia.

3. ETAPY MONTAŻU

3.1. ETAP PRZYGOTOWAWCZY

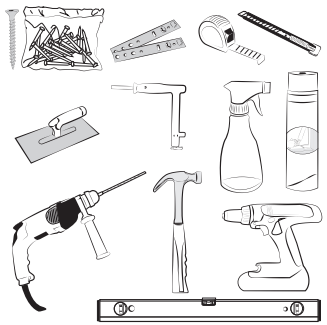

KROK 1:

Aby wykonać prawidłowy montaż okna przed rozpoczęciem prac, należy zaopatrzyć się w następujące narzędzia:

- poziomica
- miarka
- wkrętarka
- młotek
- wiertarka
- kotwy / dyble / wkręty
- kielnia
- spryskiwacz
- klamka montażowa
- pianka montażowa
- nóż

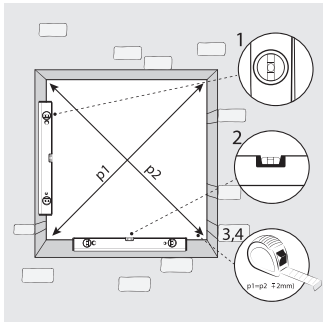

KROK 2:

Kontrolujemy kształt otworu i jego wypoziomowanie. W przypadku wykrycia odchyłu, należy przywrócić właściwe parametry poprzez zastosowanie zaprawy i/lub skucie naddatków.

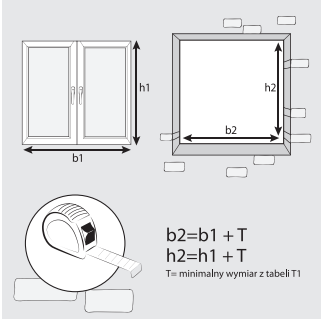

KROK 3:

Sprawdzamy wymiary okna i otworu, a następnie porównujemy je z danymi z tabeli. Różnice minimalne dla szerokości i wysokości okna należy odczytać biorąc pod uwagę rodzaj materiału i kolor. Nigdy nie mogą one przekroczyć 60 mm.
W przypadku odchyłu wymagana jest korekta (patrz krok 2).

Tabela 4: Zakres szczelin wymaganych do prawidłowego osadzenia okna

T (SZCZELINA MONTAŻOWA):
MINIMALNY WYMIAR B2-B1 / WYMIAR H2-H1

Rodzaj i kolor okien	Wysokość okna h1 / Szerokość okna b1		
	Do 1,5 m	1,5 do 2,5 m	>2,5 m
PÓŁMONTAŻ I MONTAŻ CIEPŁY – PIANA POLIURETANOWA			
PVC białe i aluminium	20 mm	30 mm	40 mm
PVC kolor	30 mm	40 mm	60 mm
CIEPŁY MONTAŻ – TAŚMY ROZPRĘŻNE			
PVC białe i aluminium	20 mm	20 mm	25 mm
PVC kolor	20 mm	20 mm	25 mm

3.2. ETAP POZYCJONOWANIA I OSADZENIA

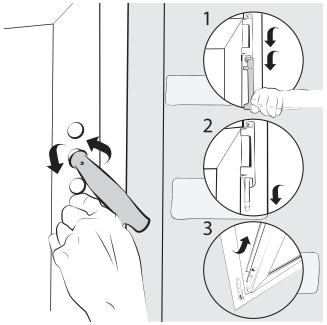

KROK 1:

W celu ułatwienia sobie pracy rozpinamy skrzydła od ościeżnic (przy małych oknach, jeśli posiadamy pewną wprawę, nie jest to konieczne). Najlepiej użyć do tego klamki montażowej (dostępnej w EUROCOLOR).

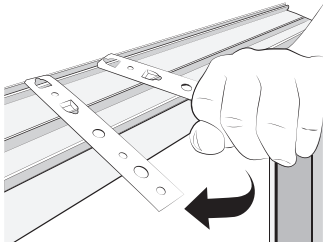

KROK 2:

Opcja: Zapinamy kotwy w prowadnicach ościeżnicy zgodnie ze Schematem 1: rozmieszczenie punktów kotwienia dla typowego okna (zalecane są kotwy o grubości blachy minimum 1,5 mm).

Schemat 1: rozmieszczenie punktów kotwienia dla typowego okna

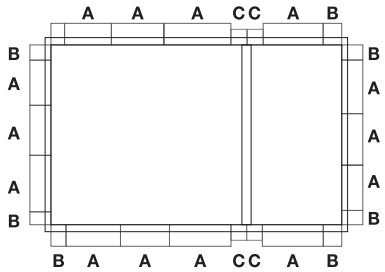

A - maksimum 500 mm
(symetrycznie po obwodzie)
B - minimum 150 mm
(dla okien łączonych 100 mm)
C - minimum 100 mm
(dla okien łączonych 100 mm)

Schemat umożliwia sprawdzenie ilości potrzebnych kotew, dybli, wkrętów lub konsol i ułatwia zaznaczenie na ościeżnicy punktów ich rozmieszczenia.

UWAGA!

Odległość 500 mm między punktami to odległość minimalna. Dla okien dużych i kolorowych wskazane jest większe zagęszczenie.

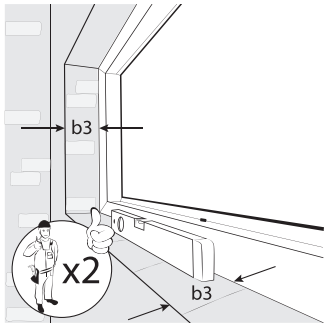

KROK 3:

Wstawiamy ościeżnicę do otworu okiennego i orientujemy ją względem grubości ściany (wskazane maksymalne wysunięcie na zewnątrz – na tyle, na ile pozwalają zastosowane parapety zewnętrzne). Ta czynność wymaga udziału przynajmniej 2 osób.

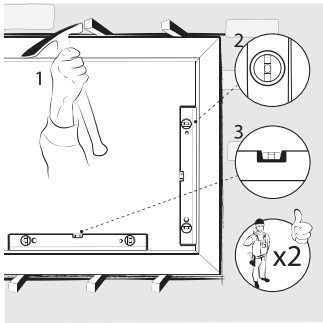

KROK 4:

Klinujemy ościeżnicę okna zgodnie ze Schematem 2: rozmieszczenie punktów klinowania dla typowego okna.

UWAGA!

Kliny podporowe zostają na stałe, kliny dystansowe możemy usunąć przed obróbką tynkarską. Na bieżąco kontrolujemy piony i poziomy, w razie potrzeby dobijamy kliny. Cel: usztywnienie i wypoziomowanie ościeżnicy.

Schemat 2: rozmieszczenie punktów klinowania dla typowego okna
Schemat ułatwia sprawdzenie ilości potrzebnych klinów

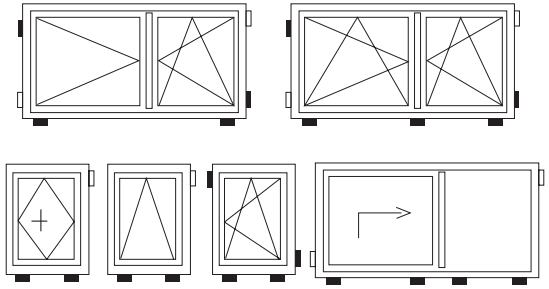

KLOCKI PODPOROWE - ZOSTAWIAMY PO MONTAŻU
KLOCKI DYSTANSOWE - USUWAMY PO MONTAŻU

UWAGA!

Nie stosować klinów z miękkiego drewna (np. sosnowego). Stosować kliny polecane przez EUROCOLOR lub inne przeznaczone do montażu stolarki.

UWAGA!

Stałe szklenia montowane na dyble lub o dużych gabarytach szklimy dopiero po montażu (klockowanie szyb zgodne z zaleceniami systemodawców).

KROK 5:

Po odpowiednim ułożeniu ościeżnicy, odginamy kotwy, aby dotykały ścian otworu okiennego.

3.3. ETAP SKRĘCANIA

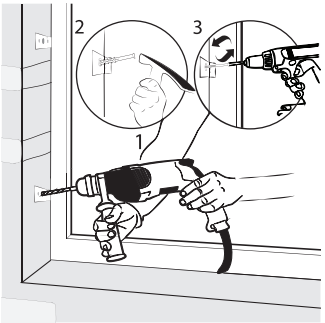

Następnie przygotowujemy wiertarkę z odpowiednim wiertłem widiowym do otworów pod montaż kotew / dybli / wkrętów. W przypadku zastosowania kotew, po usztywywnieniu okna przykręcać je do otworu okiennego za pomocą dedykowanych kołków rozporowych i wkrętów. Najlepszy efekt daje zastosowanie 2 szt. na kotwę, a także skręcenie kotwy z ramą okienną.

3.4. ETAP USZCZELNIANIA

KROK 1:

Uszczelnianie zaczynamy od zwilżenia szczeliny między oknem a otworem okiennym (ułatwia to rozpoczęcie reakcji składnikom piany montażowej).

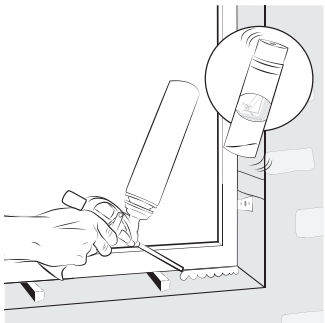

KROK 2:

Piankę wstrząsamy przed użyciem, a następnie aplikujemy ją ze stałą prędkością. Piana rozszerza się w czasie, więc nie musi od razu wypełnić całej przestrzeni (jest to wręcz niewskazane!). Przy szybach dźwiękoszczelnych należy stosować specjalną pianę (np. silent itp.).

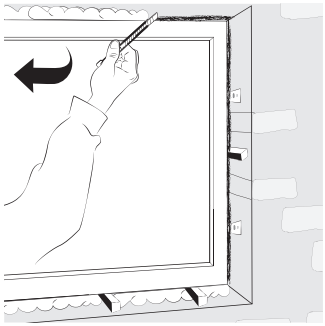

KROK 3:

Po wyschnięciu piany obcinamy jej nadmiar przy pomocy noża do tapet.
Docinanie piany nie jest zalecane i powinno się ją zaaplikować tak, aby obcinania unikać.

3.5. ETAP OBRÓBKI KOŃCOWEJ I CZYNNOŚCI POMONTAŻOWYCH

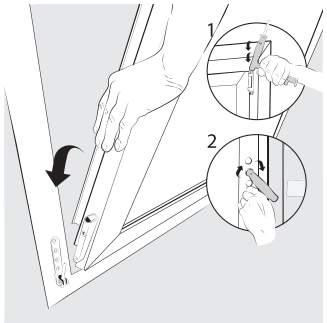

KROK 1:

Następnie należy zamocować skrzydła i dokonać regulacji połączonej ze sprawdzeniem funkcjonowania okna w murze (otwieranie, uchył, mikrowentylacja).

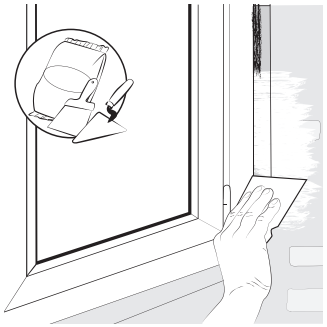

KROK 2:

Ostatnią operacją, którą należy wykonać, jest tynkowanie (na pianę lub folię, od wewnątrz i na zewnątrz). Należy przy tym zasłonić okno.

UWAGA!

Często na etapie tynkowania okno lub/i okucia ulegają uszkodzeniu, dlatego należy je odpowiednio zabezpieczyć np. folią ochronną!

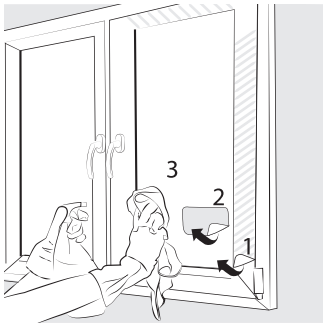

KROK 3:

Po zakończeniu montażu należy:
- zerwać folię ochronną, chyba, że będą jeszcze prowadzone operacje, które mogą zabrudzić okno (np. tynki wewnętrzne, ocieplenie).

UWAGA!

Zaleca się, aby folię ochronną znajdującą się na profilach okiennych zdjąć jak najszybciej po zamontowaniu okien (najlepiej do 3 miesięcy od montażu). Zbyt długie trzymanie folii na oknie może prowadzić do jej wulkanizacji i tzw. wtopienia się w profil, co może prowadzić do powstania odbarwień na powierzchni profili.

- usunąć nadmiar kurzu i pyłów pozostałych po pracach montażowych, aby uniknąć ewentualnych zarysowań szyb lub profili,
- wymyć szyby (płynem do mycia szyb, używając miękkiej ściereczki).

UWAGA!

Jeśli w pomieszczeniu będą prowadzone dalsze prace wykończeniowe, polecamy założenie do okna specjalistycznej klamki montażowej, aby nie uszkodzić klamek właściwych, będących wyposażeniem okna.

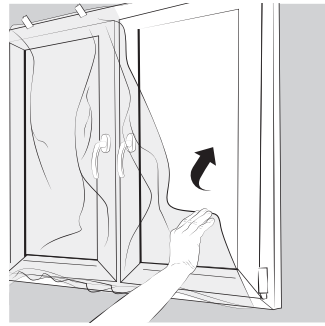

KROK 4:

W przypadku dalszych prac wykończeniowych prowadzonych w pomieszczeniu, w którym zamontowane jest okno, należy zabezpieczyć je folią ochronną. Uchroni to okno przed ewentualnymi uszkodzeniami.

Dodatkowo zaleca się zabezpieczenie pozostałych elementów okna, takich jak szczelina pomiędzy skrzydłem a ramą (np. taśmą) i zawiasy okienne (np. zaślepkami), co zminimalizuje przedostanie się pyłu do mechanizmu okuciowego. Zaleca się również stosowanie specjalistycznych profili tynkarskich zabezpieczających okno przed uszkodzeniami podczas tynkowania i niwelującymi pęknięcia wokół ościeżnicy.

Przypominamy, że powyższa instrukcja ma tylko charakter poglądowy i przy braku doświadczenia oraz umiejętności w pracach budowlanych, zalecamy korzystanie z wykwalifikowanych grup montażowych. Dodatkowo inne konstrukcje i elementy jak: drzwi wejściowe, odstawno-przesuwne PSK, podnośno-przesuwne HS, rolety, parapety powinny być montowane tylko przez wykwalifikowane grupy montażowe.

III. INSTRUKCJA OBSŁUGI, REGULACJI I KONSERWACJI

Przedstawione poniżej wskazówki zawierają podstawowe informacje dotyczące obsługi, regulacji i konserwacji. Specjalistyczne instrukcje dotyczące odpowiednich komponentów załączane są do opakowań tych produktów (np. instrukcja programowania napędów elektrycznych rolet).

1. OBSŁUGA I PORADY UŻYTKOWANIA

Okna i drzwi EUROCOLOR posiadają różnorodne funkcje sterowane klamką, uzależnione od zastosowanych wariantów okuciowych. Klient samodzielnie może dokonać jedynie wybranych czynności serwisowych, jak konserwacja. Zaleca się, aby w przypadku braku odpowiedniej wiedzy i doświadczenia, czynności takie jak regulacja zlecać specjalistycznym ekipom montażowym. Dodatkowo, elementy o większym skomplikowaniu technicznym, jak drzwi przesuwne PSK / HS, powinny być regulowane tylko przez przeszkolony personel.

FUNKCJE PODSTAWOWE OKNA:

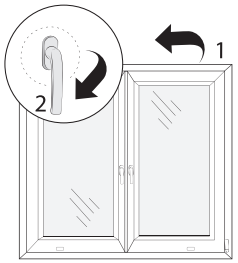

Zamykanie

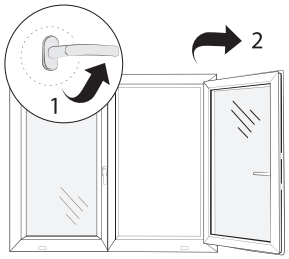

Otwieranie

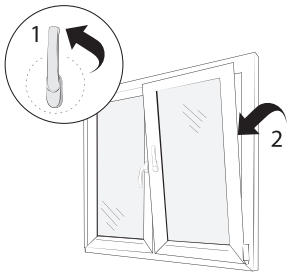

Uchylanie

FUNKCJE DODATKOWE (W ZALEŻNOŚCI OD WYBRANEGO WARIANTU OKUCIOWEGO):

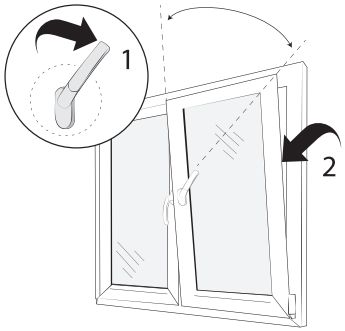

Mikrowentylacja

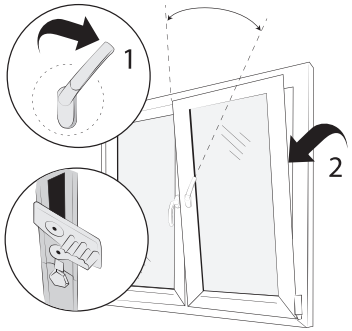

Stopniowany uchył
(opcja dodatkowa)

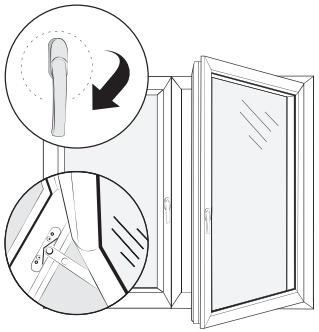
Hamulec przeciwprzeciągowy
(opcja dodatkowa)

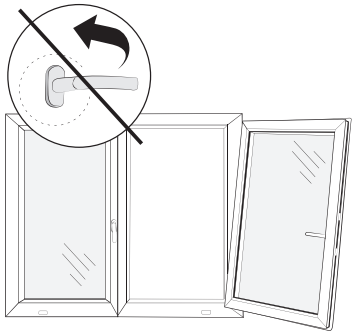

UWAGA!

Nie należy obracać klamką w momencie, gdy okno jest otwarte.

FUNKCJE PODSTAWOWE DRZWI W WERSJI KLAMKA / KLAMKA:

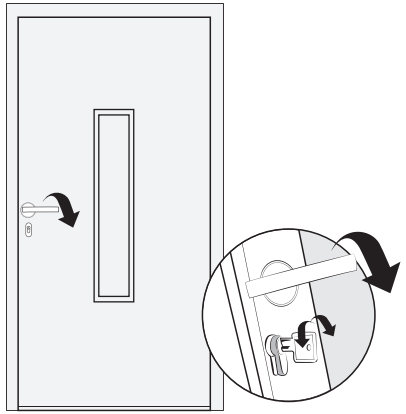

Zamykanie / otwieranie drzwi od strony zewnętrznej

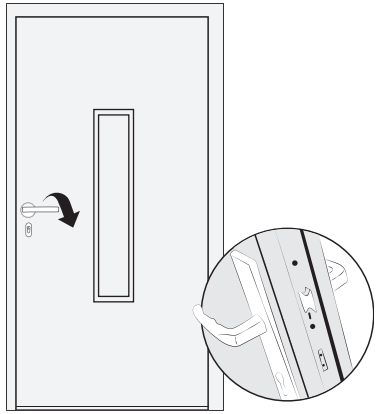

Zamykanie / otwieranie drzwi od strony wewnętrznej

FUNKCJE PODSTAWOWE DRZWI W WERSJI POCHWYT / GAŁKA - KLAMKA:

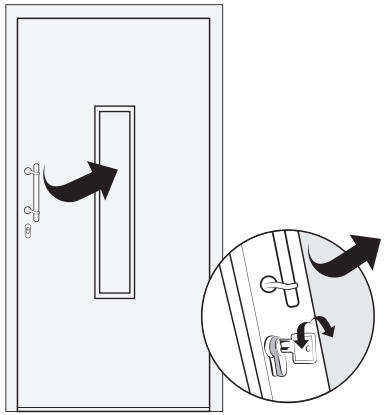

Zamykanie / otwieranie drzwi od strony zewnętrznej

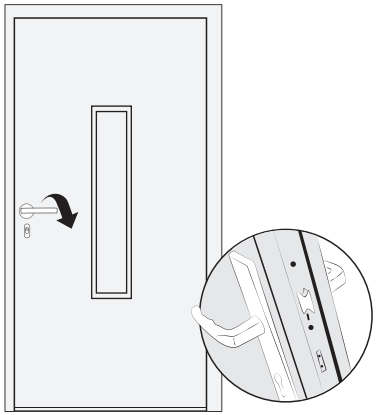

Zamykanie / otwieranie drzwi od strony wewnętrznej

FUNKCJE PODSTAWOWE DRZWI PRZESUWNYCH WERSJI PSK I HS:

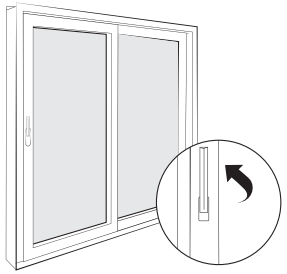

Zamykanie

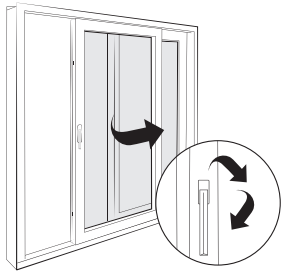

Otwieranie

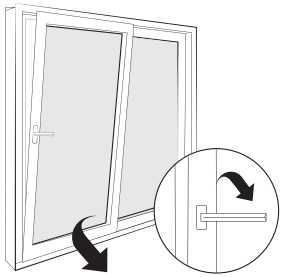

Uchylanie
(tylko w drzwiach przesuwnych PSK)

FUNKCJE PODSTAWOWE ROLET:

Szczegółowa instrukcja dotycząca obsługi i konfiguracji napędów elektrycznych i radiowych dołączona jest do zakupionego produktu.

WSKAZÓWKI DOTYCZĄCE BEZPIECZNEGO UŻYTKOWANIA OKIEN:

Dla zachowania sprawności i niezawodności funkcji okna przez długie lata oraz dla zapewnienia bezpieczeństwa użytkowania należy bezwzględnie przestrzegać poniższych wskazówek:

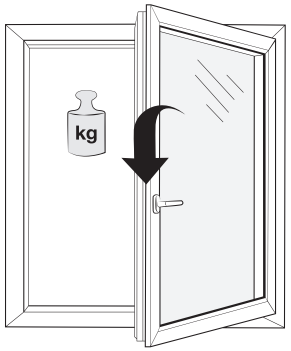

Na skrzydło okna nie może oddziaływać żadne inne dodatkowe obciążenie.

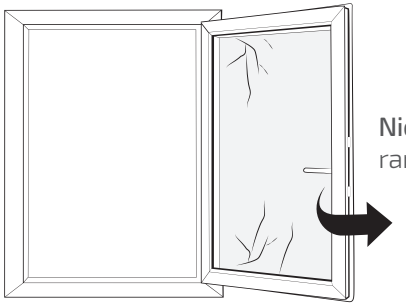

Nie należy dociskać skrzydła okna do ramy okiennej.

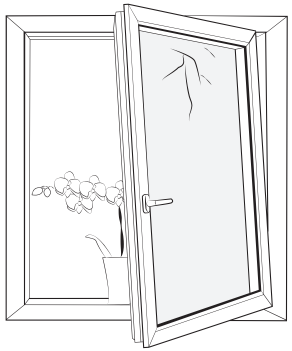

Nie należy wkładać żadnych przedmiotów pomiędzy skrzydło i ramę okienną.

W przypadku dostępu do okna dzieci lub osób z zaburzeniami umysłowymi, należy zamontować np. klamkę zamykaną na klucz lub blokadę rozwarcia.

POLECAMY: MODEL SENSO - OKNO DO POKOJU DZIECKA.

Podczas silnego wiatru nie należy pozostawiać otwartego okna.

UWAGA!

Zatrzaskujące się skrzydło okienne może prowadzić do zranienia. Przy domykaniu okna nie należy wkładać ręki między skrzydło i ramę okienną.

2. REGULACJA

UWAGA!

Regulację okuć powinien przeprowadzać wykwalifikowany personel EUROCOLOR lub Partnera. Źle przeprowadzona regulacja okuć może prowadzić do nieprawidłowego funkcjonowania i użytkowania okna!

Regulacja okna (dla okien rozwierno-uchylnych możliwa jest regulacja od 2 do 3 płaszczyzn).

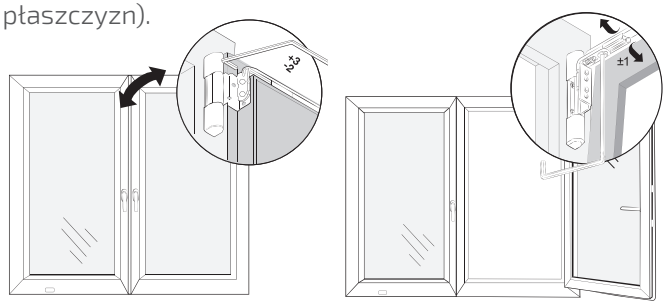

Regulacja zawiasu górnego w dwóch płaszczyznach

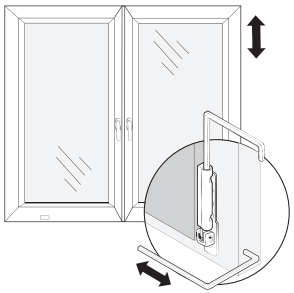

Regulacja zawiasu dolnego

UWAGA!

Ze względu na postęp technologiczny oraz stale doskonalone technologie wykorzystywane w naszych produktach, elementy okuć przedstawione na rysunkach mogą odbiegać od rzeczywistych. Dlatego, zachęcamy do kontaktu z wykwalifikowanym Serwisem w celu dokonania regulacji i przeglądu okien.

3. KONSERWACJA I PIELĘGNACJA

UWAGA!

Odpowiednia konserwacja i pielęgnacja okien gwarantuje ich prawidłowe funkcjonowanie i komfort obsługi na wiele lat.

Okna i drzwi EUROCOLOR wyposażone są w wysokiej jakości markowe profile i okucia, odznaczają się komfortem obsługi, niezawodnością działania i trwałością. Aby zachować ich długą żywotność, po montażu jak i w trakcie użytkowania zaleca się:

A. delikatnie usunąć resztki zaschniętego gipsu lub zaprawy murarskiej za pomocą niewielkiej ilości wody i drewnianej lub plastikowej szpachelki. Nie powinno się dopuścić do zaschnięcia resztek zaprawy na oknie lub drzwiach.

UWAGA!

Nieodpowiednie usuwanie pozostających na oknie resztek zaprawy murarskiej może prowadzić do jego zarysowania lub uszkodzenia.

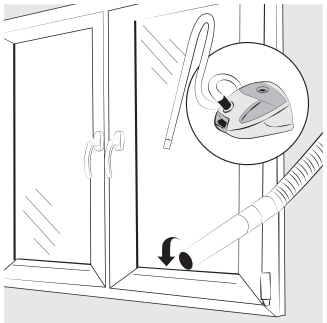

B. udrożnić otwory odwadniające (np. za pomocą odkurzacza), aby woda opadowa nie dostawała się do wnętrza okna i drzwi.

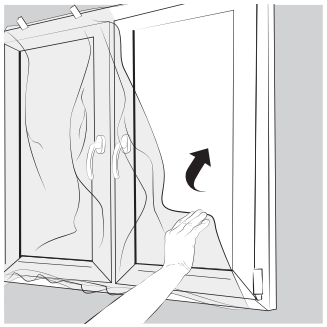

W przypadku dalszych prac wykończeniowych prowadzonych w pomieszczeniu, w którym zamontowane jest okno lub drzwi, należy zabezpieczyć je folią ochronną. Uchroni to okno przed ewentualnymi uszkodzeniami.
Dodatkowo zaleca się zabezpieczenie pozostałych elementów okna, takich jak szczelina pomiędzy skrzydłem a ramą (np. taśmą) oraz zawiasów okiennych (np. zaślepkami), co zminimalizuje przedostanie się pyłu do mechanizmu okuciowego.

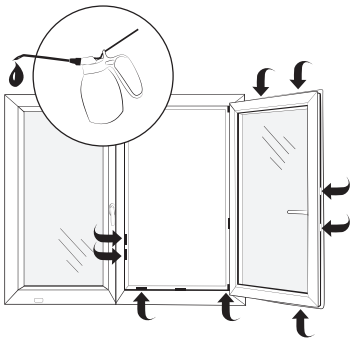

C. smarować elementy okuciowe na skrzydle i ramie okiennej (co najmniej raz w roku), co zapewni lekkie działanie okna i ochronę okucia przed przedwczesnym zużyciem elementów okuciowych. Ponadto należy regularnie sprawdzać stabilność połączeń śrubowych i niezwłocznie dokręcać poluzowane lub wymienić pęknięte wkręty.

UWAGA!

Należy stosować wyłącznie smar lub olej maszynowy bez zawartości żywic i kwasów. Dostępny on jest w punktach sprzedaży EUROCOLOR lub w wyspecjalizowanych placówkach handlowych.

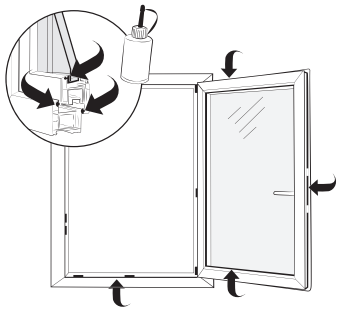

D. smarować uszczelki okienne i drzwiowe (co najmniej raz w roku) za pomocą wazeliny technicznej lub silikonu do uszczelek w celu poprawnego funkcjonowania okna.

E. myć i czyścić okna, usuwając typowe zabrudzenia powstałe od kurzu i deszczu (co najmniej raz w roku w przypadku PVC i cztery razy w roku w przypadku aluminium). Czynności te wykonujemy za pomocą łagodnych środków czyszczących o neutralnym pH, rozcieńczonych w ciepłej wodzie. Czynność przeprowadzamy przy użyciu miękkiej gąbki lub szmatki.

NIEDOPUSZCZALNE JEST STOSOWANIE:
- agresywnych środków czystości zawierających kwasy,
- środków rozpuszczających PVC,
- ostrych narzędzi czy gąbek.

3. ZANIM WEZWIESZ SERWIS

Tabela 5: Najczęstsze zjawiska związane z funkcjonowaniem okien

LP.	ZAOBSERWOWANE ZJAWISKO	PRZYCZYNA	ROZWIĄZANIE
1.	Trzeszczenie okien /drzwi kolorowych.	Wystawienie okien na bezpośrednie działanie promieni słonecznych.	PVC, jako tworzywo, charakteryzuje się dużą rozszerzalnością cieplną (dotyczy to przede wszystkim okien okleinowanych). Trzeszczenie należy do zjawisk naturalnych, a jego przyczyną jest praca okien / drzwi w murze. Zjawisko można ograniczyć opuszczając rolety (jeżeli są). Brak rozwiązania.
2.	Efekt „ciemnych szyb lub pomieszczenia".	Zastosowanie szyb o wysokim współczynniku (Ug < 0,7) i/lub szkła typu Stopsol/ Antisol.	Przy takich szybach współczynnik całkowitej przepuszczalności energii promieniowania słonecznego jest na tyle mały, że światło słoneczne dociera do wnętrza w bardzo ograniczonym zakresie. Brak rozwiązania.
3.	Rosa na szybach od wewnętrznej strony (może być połączona z wodą na parapecie i/ lub pleśnią wokół okna).	Zbyt duża wilgotność w pomieszczeniu i/lub słaba wentylacja pomieszczenia i/lub niewłaściwe umieszczenie (zasłonięcie) kaloryferów/punktów grzejnych.	**1.** Wietrzenie dwa razy dziennie po 15 minut (przez uchylenie okna). **2.** W przypadku, gdy to nie pomoże: poprawienie wentylacji w pomieszczeniu (np. poprzez montaż nawiewnika).
4.	Rosa na zewnętrznej powierzchni szyb.	Duża wilgotność na zewnątrz budynku (np. deszcz) i/lub niska temperatura powietrza (jesień, zima, wiosna).	Zjawisko fizyczne niezwiązane z jakością okna / drzwi, które świadczy o dobrej izolacji szyb.
5.	Ciężko działające okucia (może być połączone z brakiem niektórych funkcji, takich jak uchył lub spowodowane ocieraniem się skrzydła o ramę powodując niedomykanie się okna lub drzwi.	Nienasmarowane okucia i/lub brak regulacji okna po montażu i/lub regulacji okresowej. Inne przyczyny: Odkształcenie ramy / skrzydła, awaria okucia np. klamka nie przekręca się w dół.	**1.** Należy nasmarować okucia (punkty smarowania zaznaczone są w instrukcji konserwacji). **2.** W przypadku, gdy to nie pomoże: należy dokonać regulacji okresowej. **3.** W przypadku, gdy to nie pomoże: należy wezwać serwis.

LP.	ZAOBSERWOWANE ZJAWISKO	PRZYCZYNA	ROZWIĄZANIE
6.	Przedmuchy, przecieki między skrzydłem a ościeżnicą.	Niedrożne odwodnienia i/lub niepoprawny montaż i/lub brak regulacji okna po montażu i/lub regulacji okresowej. Inna przyczyna: odkształcenie ramy / skrzydła.	**1.** Sprawdzić, czy w odwodnieniu ościeżnicy (szczeliny na dolnej części, widoczne po otwarciu okna i otwory po zewnętrznej stronie – również w dolnej części) nie ma zanieczyszczeń. **2.** Jeżeli wszystko jest prawidłowo: wezwać firmę, która montowała okna, w celu poprawy montażu i/lub regulacji okien. **3.** W przypadku, gdy to nie pomoże: wezwać serwis.
7.	Przedmuchy, przecieki wokół ościeżnicy.	Niepoprawny montaż.	Wezwać firmę, która montowała okna w celu poprawy montażu.
8.	Ciężko funkcjonująca lub niedziałająca roleta / moskitiera.	Uszkodzenie mechaniczne, zanieczyszczenie prowadnic i/lub pancerza. Inna przyczyna: awaria rolety spowodowana m.in. zerwaniem wieszaków i przewinięciem pancerza (najczęściej w przypadku zastosowania silników).	**1.** Sprawdzić stan pancerza i prowadnic. **2.** W przypadku niestwierdzenia usterki: wezwać serwis.
9.	Pancerz rolety nie dochodzi do końca lub wychodzi za daleko.	Nieustawione krańcówki i/lub rozprogramowanie sterownika.	**1.** Ustawić krańcówki (wg instrukcji dołączonej do rolety). **2.** W przypadku, gdy nie pomoże: wezwać serwis.

Nasze usługi nie kończą się w momencie dokonania zakupu. Dobry kontakt z Klientami i zapewnienie kompleksowej obsługi to dla nas priorytet w działaniu. EUROCOLOR to nie tylko najwyższej jakości produkty, ale również gwarancja fachowego wsparcia, dzięki wykwalifikowanej kadrze. Profesjonalni sprzedawcy udzielą niezbędnych wskazówek dotyczących montażu, a na specjalne życzenie przeprowadzą indywidualne prace montażowe.

Dziękujemy za zakup produktów EUROCOLOR. Życzymy satysfakcji z ich użytkowania i spokoju na długie lata.

IV. ZAŁĄCZNIKI

1. KARTA GWARANCYJNA

KARTA GWARANCYJNA

DANE IDENTYFIKACYJNE:

Sprzedawca (pieczątka)	
Numery zleceń produkcyjnych (wypełnia Sprzedawca)	
Numer dokumentu sprzedaży / umowy Partnera Handlowego (wypełnia Sprzedawca)	
Data sprzedaży (wypełnia Sprzedawca)	
Dodatkowe uwagi i informacje dotyczące produktów	

Oświadczenie Klienta: Zapoznałem się z warunkami gwarancyjnymi i akceptuję je bez zastrzeżeń.

PODPIS SPRZEDAWCY: PODPIS KLIENTA:

2. HISTORIA CZYNNOŚCI SERWISOWYCH

HISTORIA CZYNNOŚCI SERWISOWYCH

LP.	DATA	NR ZLECENIA SERWISOWEGO	OPIS CZYNNOŚCI	PODPIS SERWISANTA

HISTORIA CZYNNOŚCI SERWISOWYCH

LP.	DATA	NR ZLECENIA SERWISOWEGO	OPIS CZYNNOŚCI	PODPIS SERWISANTA

MIEJSCE NA ETYKIETĘ Z TWOJEGO PRODUKTU

EUROCOLOR

Okno. Serce domu

Najbliższy Sprzedawca

Copyright by EUROCOLOR 10/2020

Obowiązuje od 01.10.2022